NOTE: The information or material contained in this document is STRICTLY CONFIDENTIAL and any recipient of this document shall not disclose or divulge, directly or indirectly, this document or the information or material contained herein without the written consent of VVW engineering. All copyrights, trademarks, patents and other rights in connection herewith are expressly reserved to VVW engineering and no license is created hereby.

HINWEIS: Sämtliche Informationen, die in diesem Dokument enthalten sind, sind STRENG VERTRAULICH. Jeder Empfänger dieses Dokuments darf die darin enthaltenen Informationen, direkt oder indirekt, nur mit ausschliesslicher, schriftlicher Zustimmung von VVW engineering an Dritte weitergeben oder offenlegen. VVW engineering behält sich alle Rechte in Bezug auf Urheberschutzgesetz, Patent- und Gebrauchsmusterschutz vor. Lizenzrechte werden hierdurch nicht erteilt.

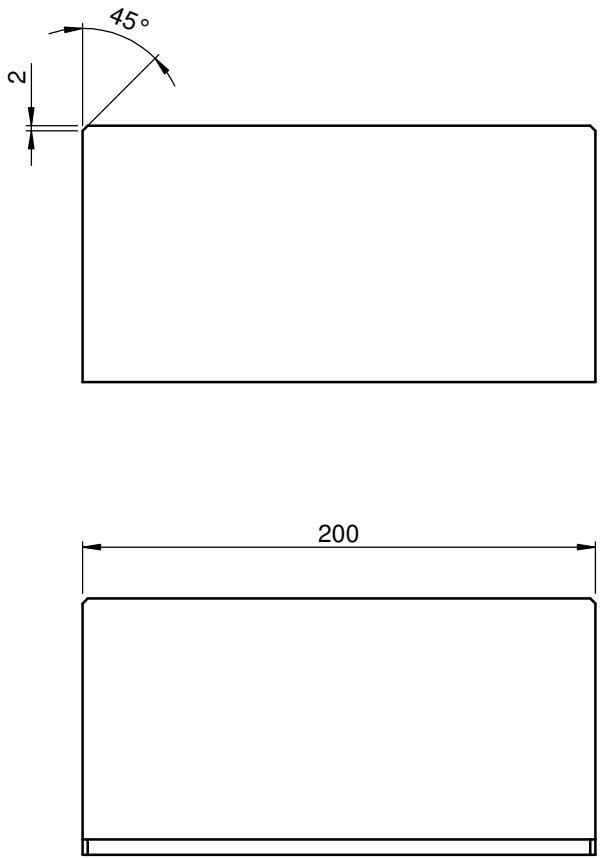

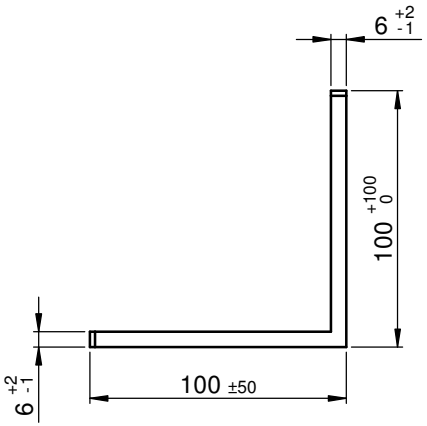

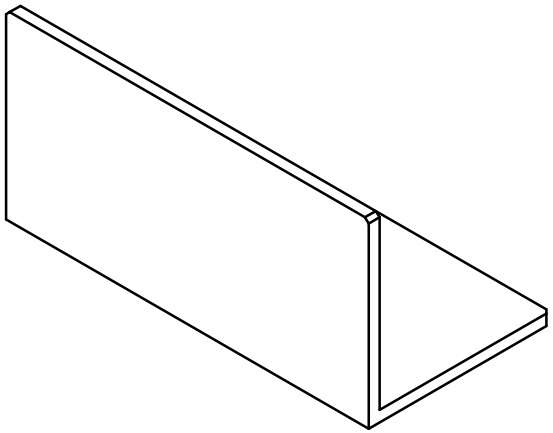

Allgemeintoleranzen: DIN ISO 2768 - mH				Werkstückkanten: -0,1 -0,3 ±0,3	Oberfläche: Rz 16	Material: 1.0038 St37	Masse: 1.815 kg
						Behandlung	Teileart
				Datum	Name	Beschreibung: PLC_Laserhalter_Basis	Maßstab: 1:2
				Bearb.			
				Freigabe			
				Status			
				SolidWorks; DIN A3			
				VVW engineering		Dokumentnummer	Akt. Rev. / Blatt 1 / 1 Bl.
Zust.	Revision	Datum	Name				